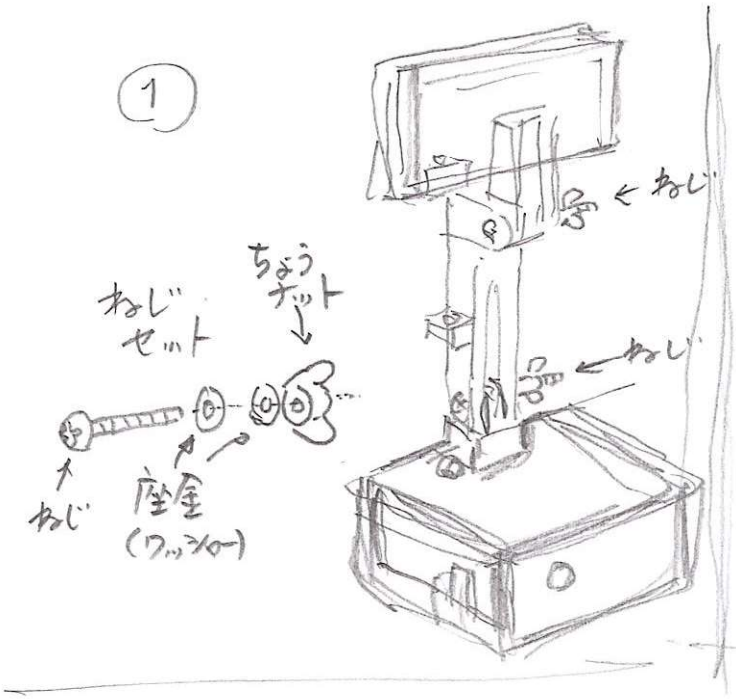
①
ねじ
ちょうナット
ねじセット
ねじ
座金
(ワッシャー)
ねじ

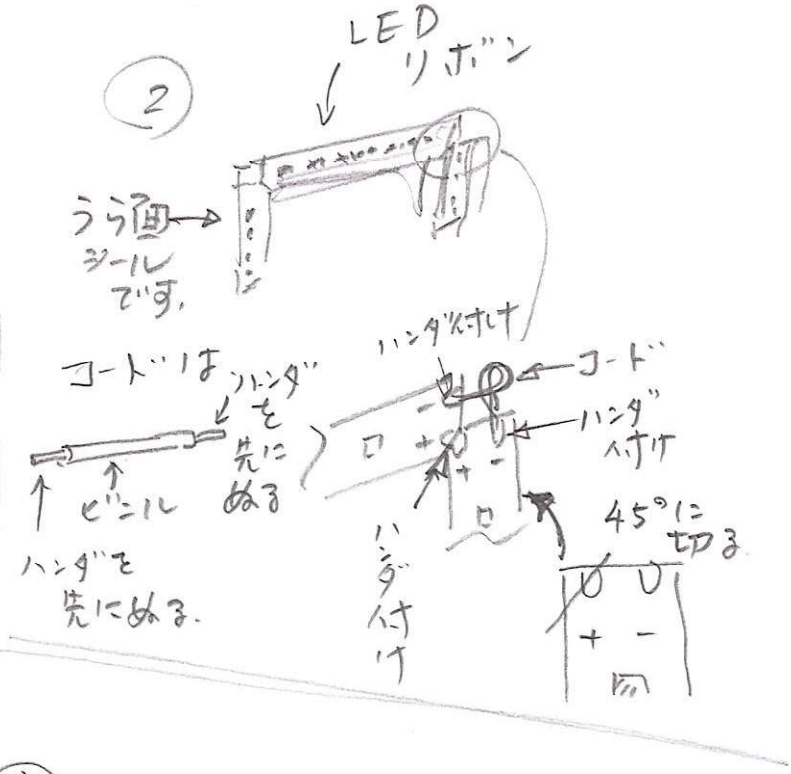
②
LEDリボン
うら面
シールです。
コードは
ハンダを先にぬる
ビニル
ハンダを先にぬる。
ハンダ付け
コード
ハンダ付け
ハンダ付け
45°に切る
+
−

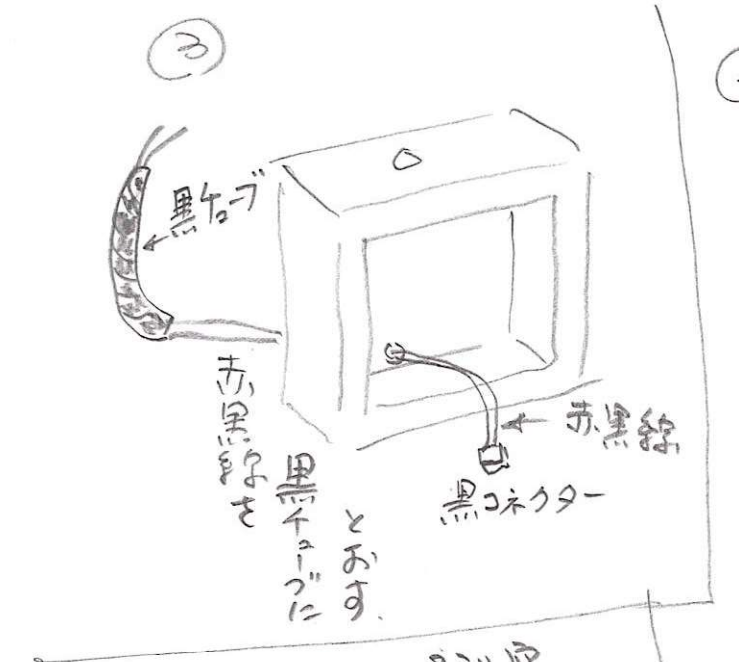
③
黒チューブ
赤黒線
赤黒線を黒チューブにとおす。
黒コネクター

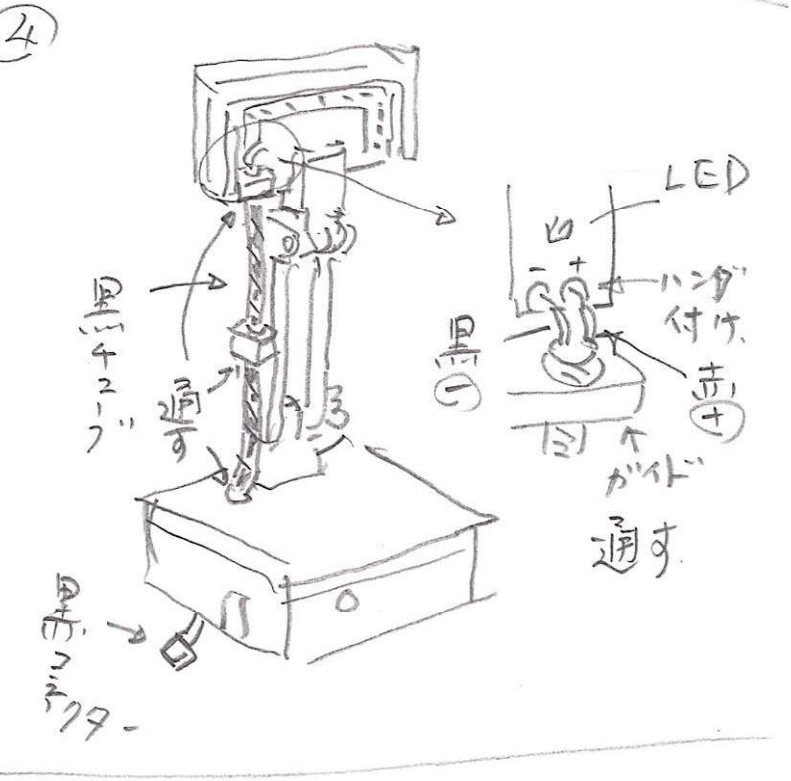
④
黒チューブ
通す
黒コネクター
LED
ハンダ付け
黒
赤
ガイド
通す

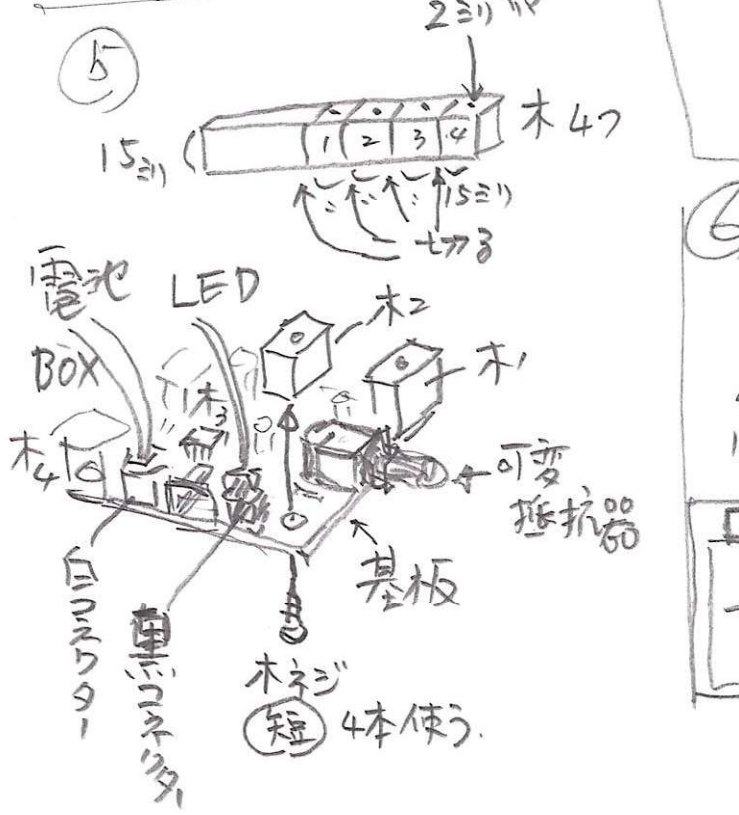
⑤
2ミリ巾
木4つ
15ミリ
15ミリ
切る
電池BOX
LED
木2
木1
木3
木4
可変抵抗器
基板
白コネクター
黒コネクター
木ネジ
短
4本使う。

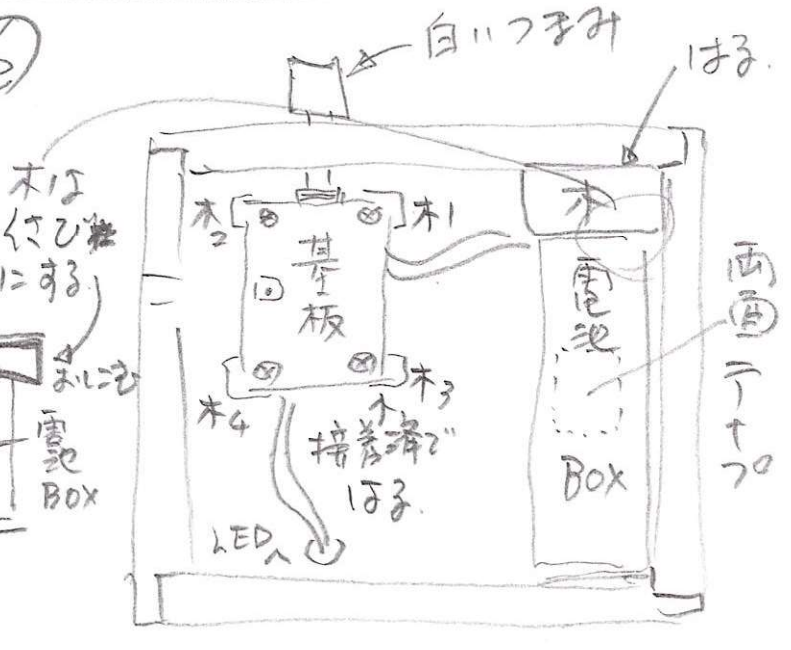
⑥
白いつまみ
はる。
木は位置にする。
穴
電池BOX
木2
木1
基板
木3
木4
接着剤ではる。
LEDへ
電池BOX
両面テープ